女子シングルス(GS)

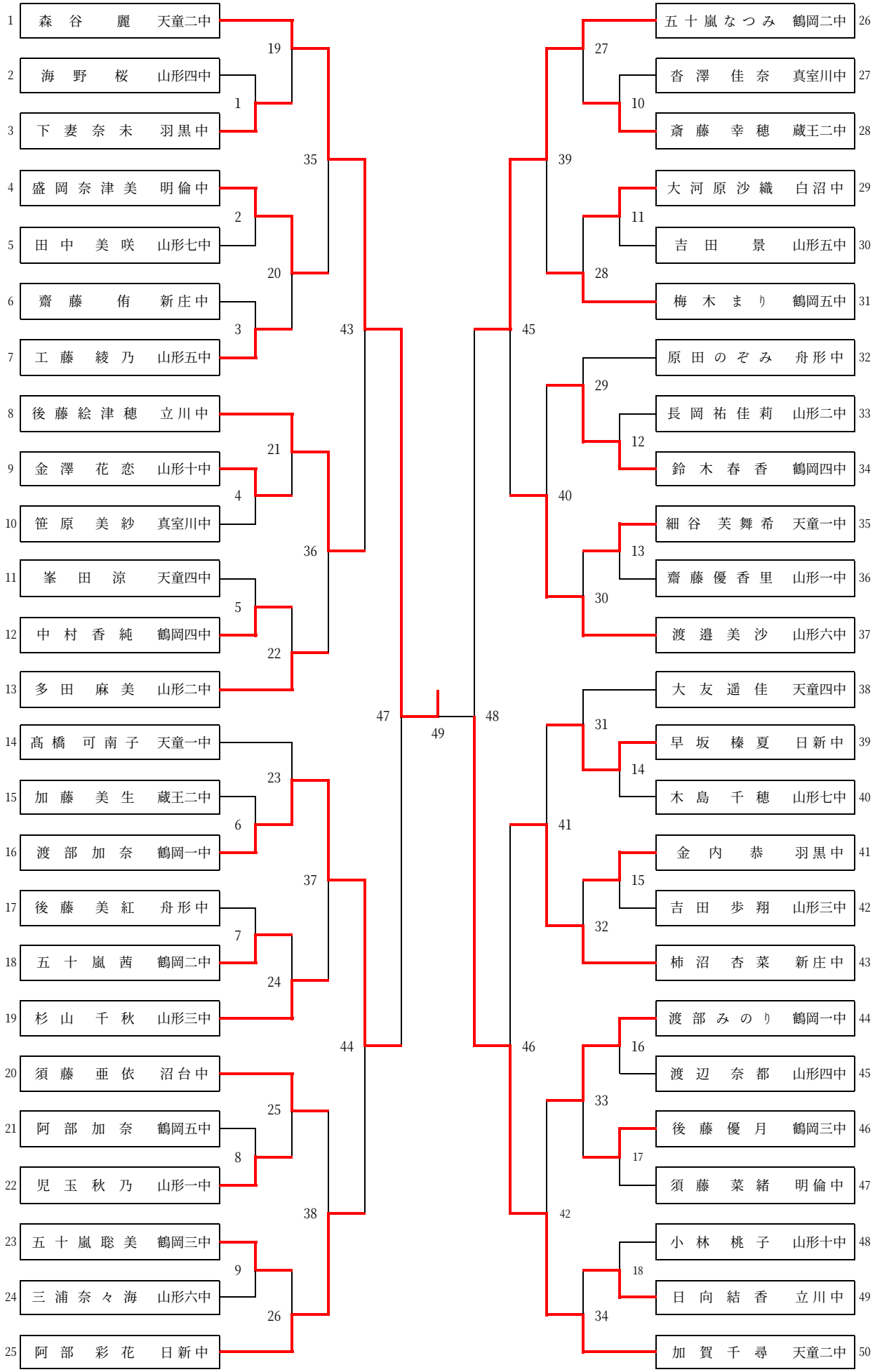
1 森谷 麗 天童二中
2 海野 桜 山形四中
3 下妻 奈未 羽黒中
4 盛岡 奈津美 明倫中
5 田中 美咲 山形七中
6 齋藤 侑 新庄中
7 工藤 綾乃 山形五中
8 後藤 絵津穂 立川中
9 金澤 花恋 山形十中
10 笹原 美紗 真室川中
11 峯田 涼 天童四中
12 中村 香純 鶴岡四中
13 多田 麻美 山形二中
14 髙橋 可南子 天童一中
15 加藤 美生 蔵王二中
16 渡部 加奈 鶴岡一中
17 後藤 美紅 舟形中
18 五十嵐 茜 鶴岡二中
19 杉山 千秋 山形三中
20 須藤 亜依 沼台中
21 阿部 加奈 鶴岡五中
22 児玉 秋乃 山形一中
23 五十嵐 聡美 鶴岡三中
24 三浦 奈々海 山形六中
25 阿部 彩花 日新中
26 五十嵐なつみ 鶴岡二中
27 沓澤 佳奈 真室川中
28 斎藤 幸穂 蔵王二中
29 大河原沙織 白沼中
30 吉田 景 山形五中
31 梅木 まり 鶴岡五中
32 原田のぞみ 舟形中
33 長岡祐佳莉 山形二中
34 鈴木 春香 鶴岡四中
35 細谷 芙舞希 天童一中
36 齋藤優香里 山形一中
37 渡邉 美沙 山形六中
38 大友 遥佳 天童四中
39 早坂 榛夏 日新中
40 木島 千穂 山形七中
41 金内 恭 羽黒中
42 吉田 歩翔 山形三中
43 柿沼 杏菜 新庄中
44 渡部みのり 鶴岡一中
45 渡辺 奈都 山形四中
46 後藤 優月 鶴岡三中
47 須藤 菜緒 明倫中
48 小林 桃子 山形十中
49 日向 結香 立川中
50 加賀 千尋 天童二中