男子シングルス（ＢＳ）

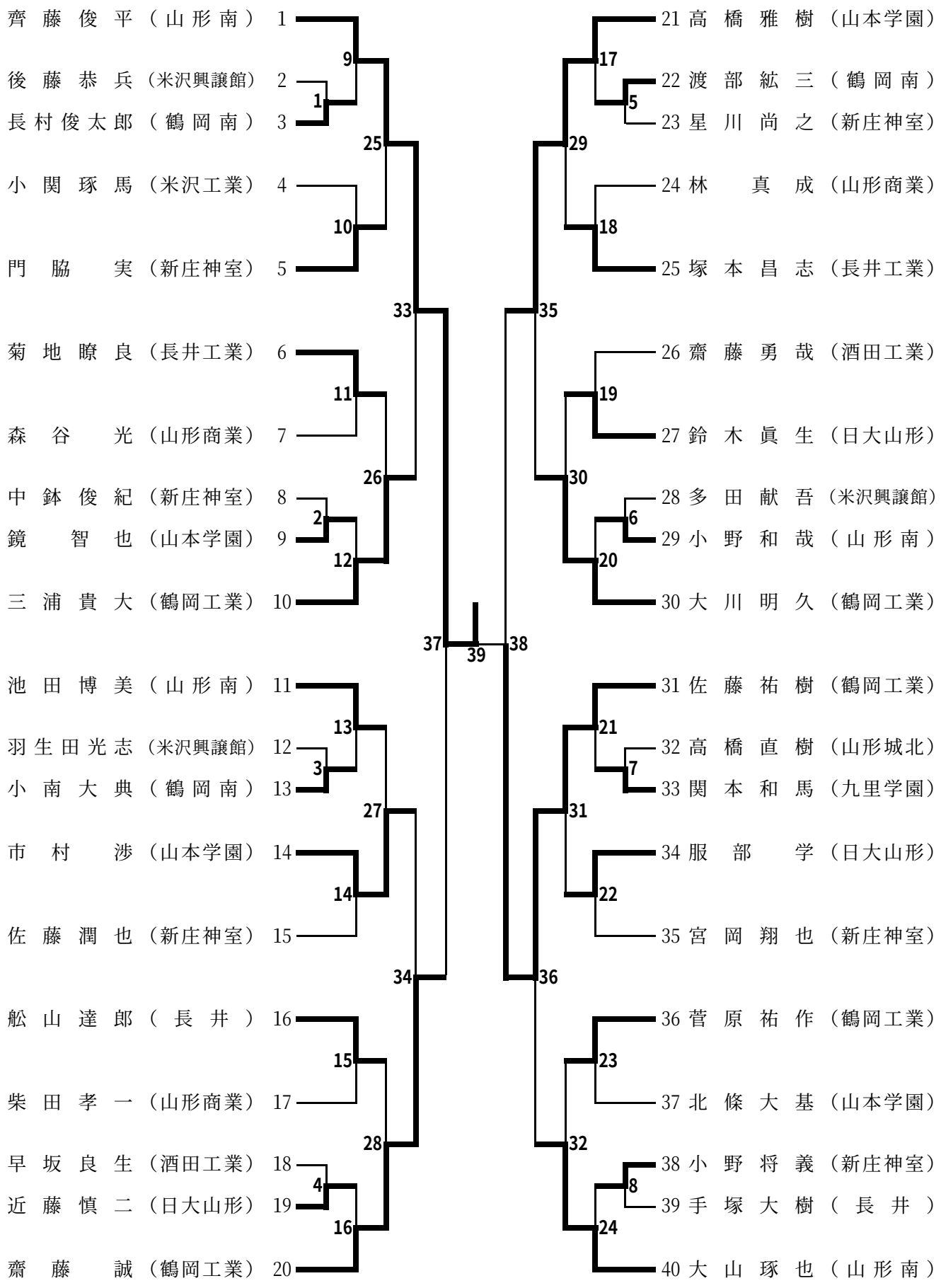
齊藤俊平（山形南） 1
後藤恭兵（米沢興譲館） 2
長村俊太郎（鶴岡南） 3
小関琢馬（米沢工業） 4
門脇　実（新庄神室） 5
菊地瞭良（長井工業） 6
森谷　光（山形商業） 7
中鉢俊紀（新庄神室） 8
鏡　智也（山本学園） 9
三浦貴大（鶴岡工業） 10
池田博美（山形南） 11
羽生田光志（米沢興譲館） 12
小南大典（鶴岡南） 13
市村　渉（山本学園） 14
佐藤潤也（新庄神室） 15
舩山達郎（長井） 16
柴田孝一（山形商業） 17
早坂良生（酒田工業） 18
近藤慎二（日大山形） 19
齋藤　誠（鶴岡工業） 20
21 高橋雅樹（山本学園）
22 渡部紘三（鶴岡南）
23 星川尚之（新庄神室）
24 林　真成（山形商業）
25 塚本昌志（長井工業）
26 齋藤勇哉（酒田工業）
27 鈴木眞生（日大山形）
28 多田献吾（米沢興譲館）
29 小野和哉（山形南）
30 大川明久（鶴岡工業）
31 佐藤祐樹（鶴岡工業）
32 高橋直樹（山形城北）
33 関本和馬（九里学園）
34 服部　学（日大山形）
35 宮岡翔也（新庄神室）
36 菅原祐作（鶴岡工業）
37 北條大基（山本学園）
38 小野将義（新庄神室）
39 手塚大樹（長井）
40 大山琢也（山形南）
1 9 25 33 37 39 38 35 29 17 5 21 6 19 30 2 12 11 26 3 13 27 14 7 21 31 22 4 16 15 28 8 23 32 24