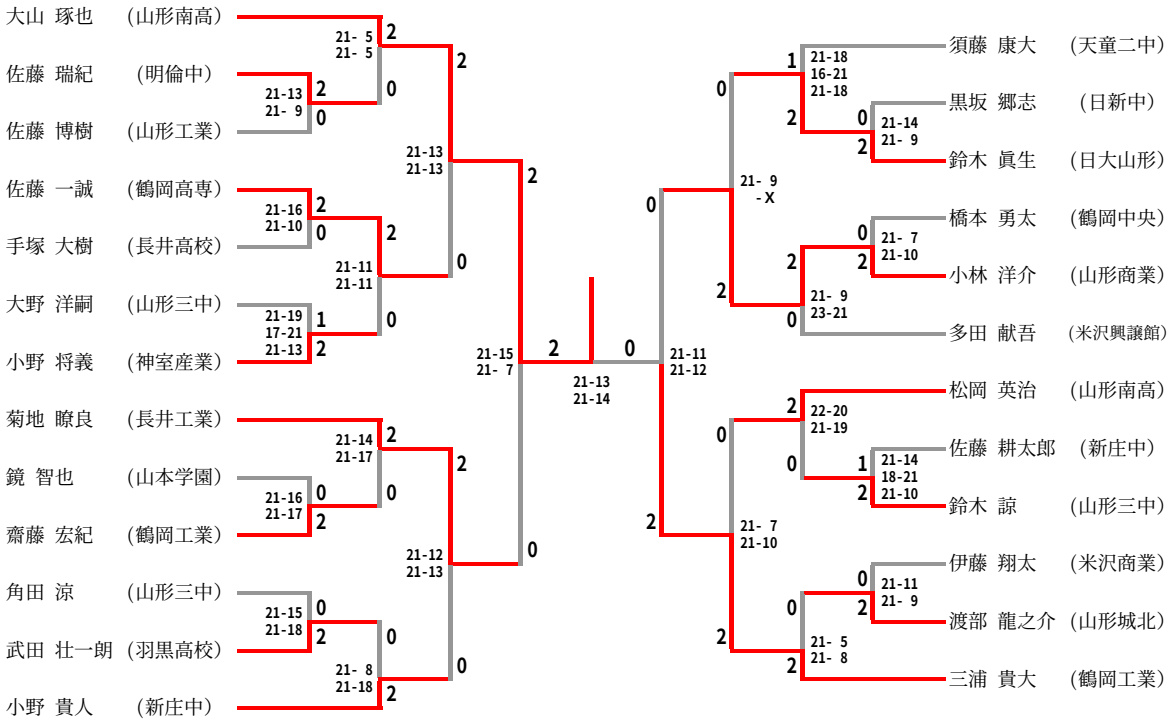ジュニア男子シングルス