男子ダブルス(BD-38)

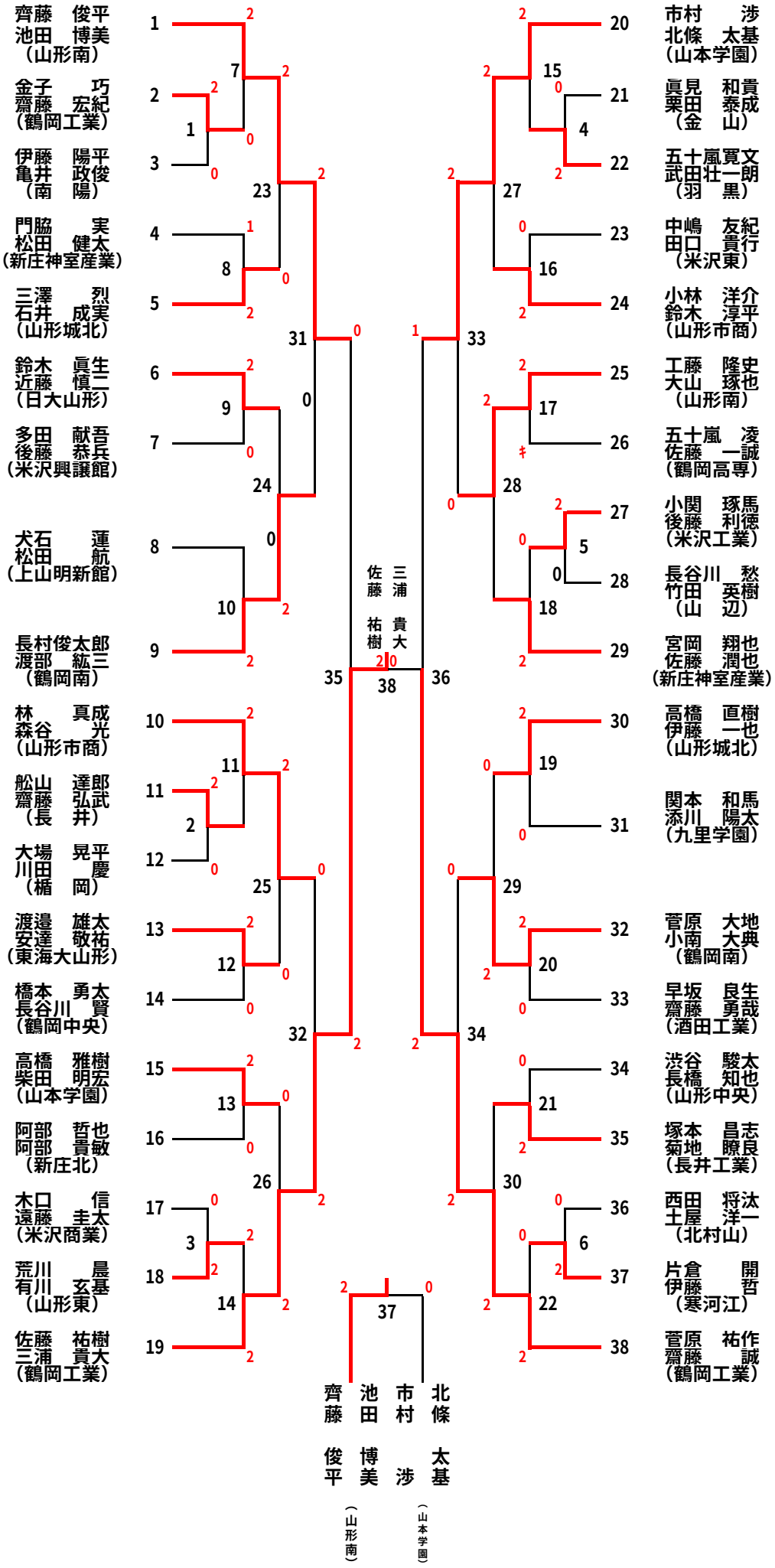
齊藤　俊平
池田　博美
（山形南）
金子　巧
齋藤　宏紀
（鶴岡工業）
伊藤　陽平
亀井　政俊
（南　陽）
門脇　実
松田　健太
（新庄神室産業）
三澤　烈
石井　成実
（山形城北）
鈴木　眞生
近藤　慎二
（日大山形）
多田　献吾
後藤　恭兵
（米沢興譲館）
犬石　運
松田　航
（上山明新館）
長村俊太郎
渡部　紘三
（鶴岡南）
林　真成
森谷　光
（山形市商）
舩山　達郎
齋藤　弘武
（長　井）
大場　晃平
川田　慶
（楯　岡）
渡邉　雄太
安達　敬祐
（東海大山形）
橋本　勇太
長谷川　賢
（鶴岡中央）
高橋　雅樹
柴田　明宏
（山本学園）
阿部　哲也
阿部　貴敏
（新庄北）
木口　信
遠藤　圭太
（米沢商業）
荒川　晨
有川　玄基
（山形東）
佐藤　祐樹
三浦　貴大
（鶴岡工業）
佐藤　三浦
祐樹　貴大
市村　渉
北條　太基
（山本学園）
眞見　和貴
粟田　泰成
（金　山）
五十嵐冥文
武田壮一朗
（羽　黒）
中嶋　友紀
田口　貴行
（米沢東）
小林　洋介
鈴木　淳平
（山形市商）
工藤　隆史
大山　琢也
（山形南）
五十嵐　凌
佐藤　一誠
（鶴岡高専）
小関　琢馬
後藤　利徳
（米沢工業）
長谷川　愁
竹田　英樹
（山　辺）
宮岡　翔也
佐藤　潤也
（新庄神室産業）
高橋　直樹
伊藤　一也
（山形城北）
関本　和馬
添川　陽太
（九里学園）
菅原　大地
小南　大典
（鶴岡南）
早坂　良生
齋藤　勇哉
（酒田工業）
渋谷　駿太
長橋　知也
（山形中央）
塚本　昌志
菊地　瞭良
（長井工業）
西田　将汰
土屋　洋一
（北村山）
片倉　開
伊藤　哲
（寒河江）
菅原　祐作
齋藤　誠
（鶴岡工業）
齊藤　池田
俊平　博美
（山形南）
市村　北條
渉　太基
（山本学園）